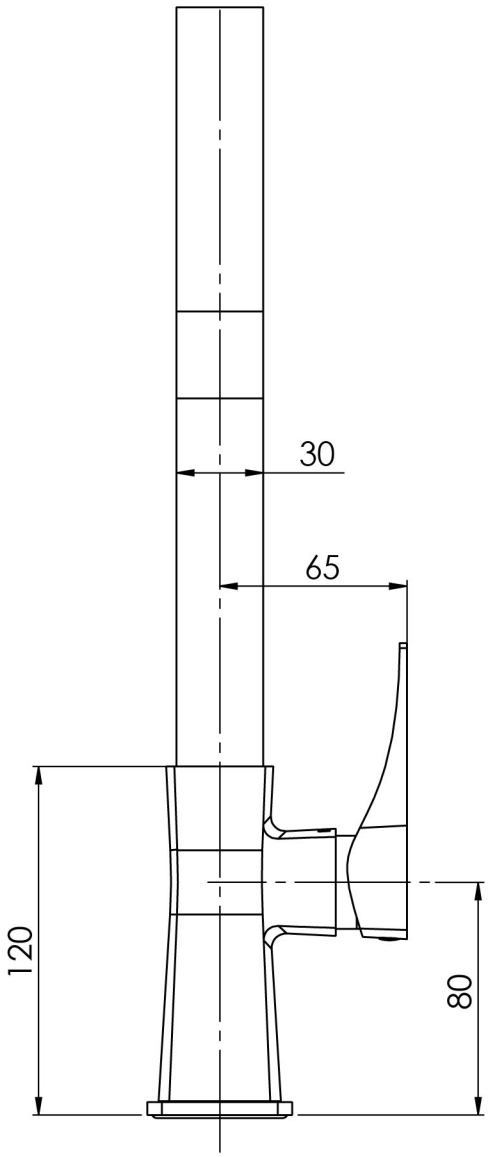
30
65
120
80

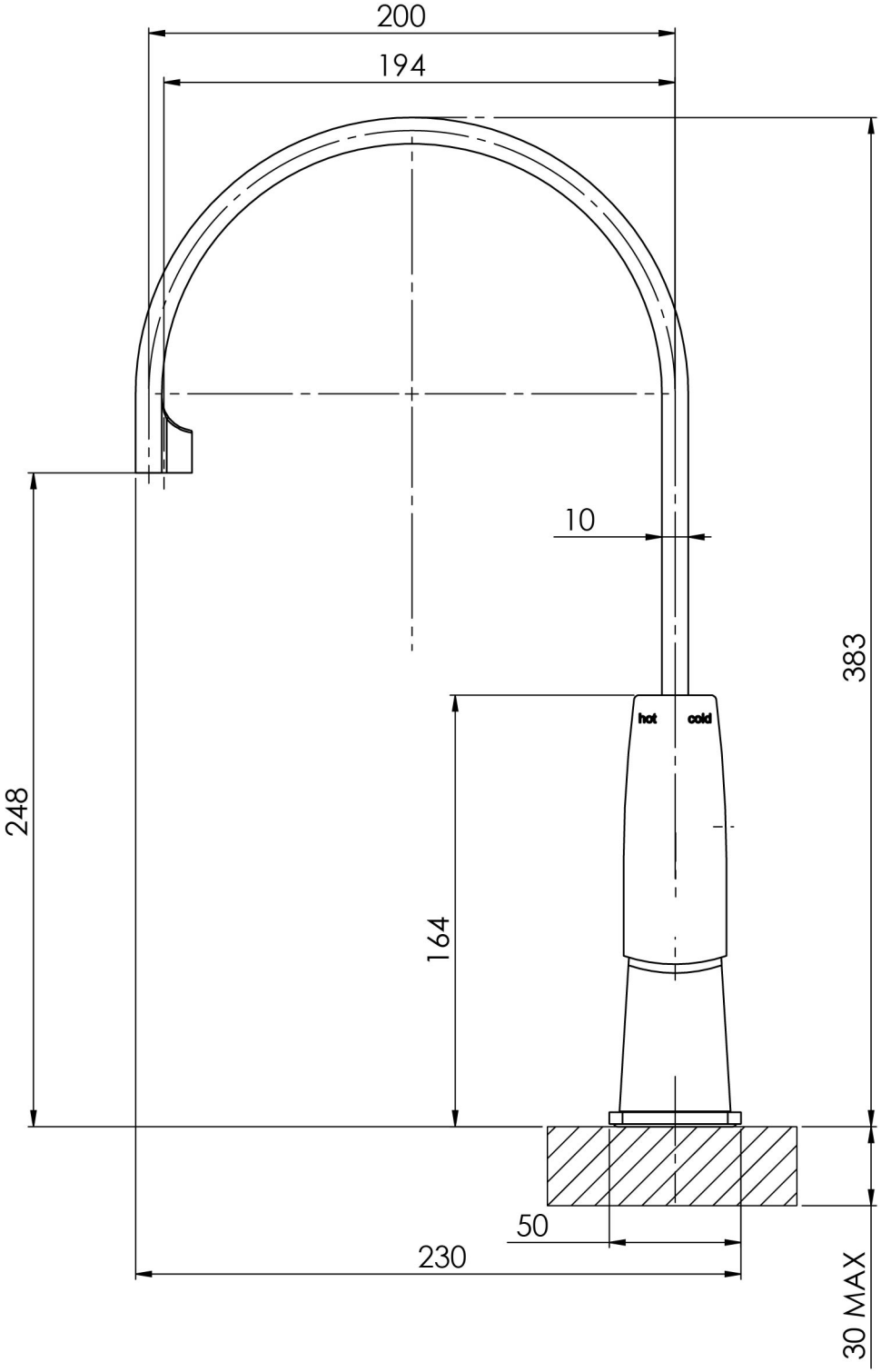
200
194
10
383
248
164
hot
cold
50
230
30 MAX